Best Solutions for your Expects!

KJP
KOBAYASHI & JOHNSONFOILS & PAPERCHINE

通紙装置

One-Pass

コアンダ効果と呼ばれる空気力学現象を応用し
広範囲の抄造条件下で通紙テールを円滑に搬送します。

特長

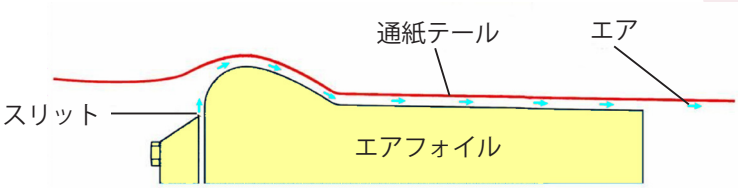

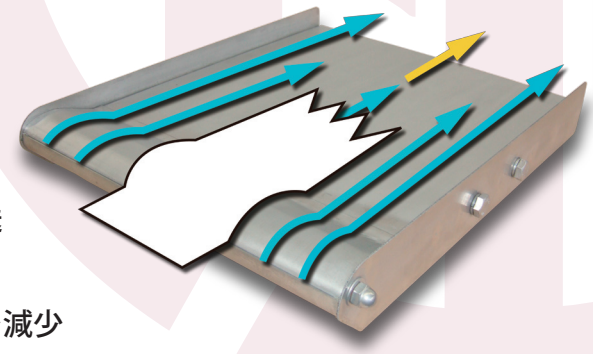

エアフォイル

- コアンダ効果を利用し、通紙テールを高速で円滑に搬送
- 通紙テールの先端部から搬送
- 運転時と通紙時のパスラインを近付け、通紙時の弛みを減少
- 電動機などの補機類が不要のため、扱い易く保守が容易

コアンダ効果とは・・・

- 狭いスリットから噴射されたエアは、近接する直線状または曲面状プレート表面に沿って流れます。
- プレート表面を流れる高速のエア流は、周囲のエアを引き込みバキューム効果を生じます。

機器構成

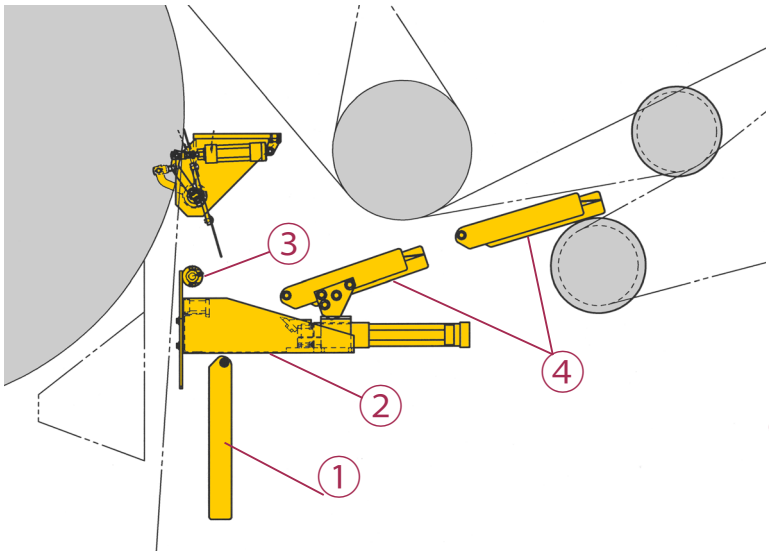

①スタビライザーフォイル

テールが弛まないようコアンダ効果で張りを与えます

②テールクリッパ

特殊設計の固定刃と移動刃で構成されたギロチンタイプのカッタで、通紙テールを確実に切断します

③エアシャワ

小さなキリ穴からのエアで通紙テールをエアフォイル上へ移動させます

④エアフォイル

ロープキャリア（ニップ）入口へコアンダ効果を利用して通紙テールを運びます
エアフォイルの角度調整により進入角度の調整が行えます

Sure-Pass

Sure-Pass が持つ通紙テールの保持力とコントロール能力で、様々な場面に対応できます。

特長

- 長いオープンドローでは、複数のバキュームコンベアを並べ安定した通紙を実現
- 傾斜のある箇所や逆さまでも使用でき、安全かつ効率的な通紙が可能
- ドライエンドのみならずウェットエンドにも効果発揮

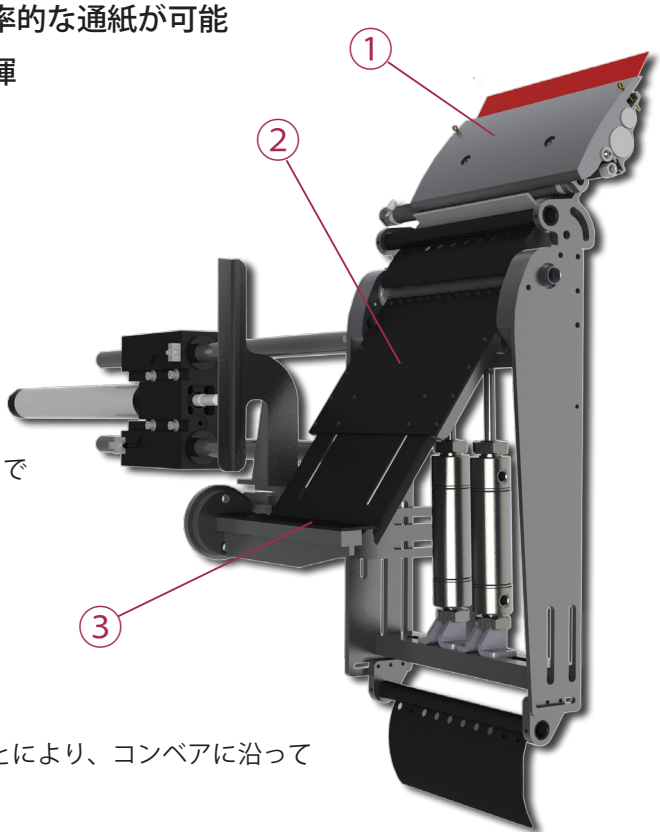

①テールドクタ

ロール表面から通紙テールを剥ぎ取ります

②スタビライザーフォイル

通紙テールが弛まないようコアンダ効果で張りを与えます

③テールクリッパ

特殊設計の固定刃と移動刃で構成されたギロチンタイプのカッタで通紙テールを確実に切断します

④バキュームコンベア

バキュームボックスの真空でテールをコンベア上に吸引することにより、コンベアに沿って通紙テールを搬送します

⑤退避装置

通紙時以外は紙の走行の妨げとならない位置へ退避します

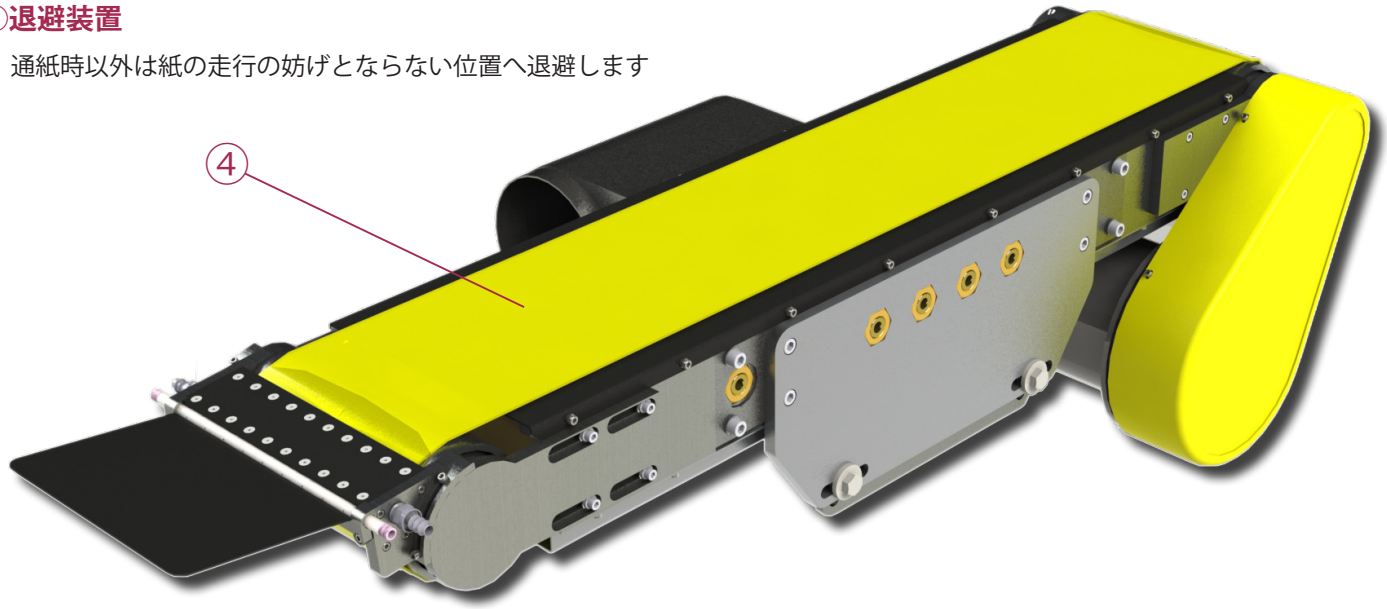

Kobayashi 株式会社 小林製作所

〒416-0921 静岡県富士市水戸島2-1-1 TEL：0545-61-2405 FAX：0545-63-4570
http://www.kobayashieng.co.jp E-mail：salesdept1@kobayashieng.co.jp

（登録範囲：本社工場）

Cat No.KEW-027 Sep.2014 3 版